BZX884Cx ツェナー電圧レギュレータ ダイオード、DFN1006

1 特長

- 全消費電力:250mW (最大値)
- 精度:±5%
- 温度範囲:–55°C ～ +150°C
- 自動光学検査 (AOI) に適したリード付きパッケージ

2 アプリケーション

- 電圧レギュレーション
- 過電圧保護

3 説明

BZX884Cx は、DFN1006 パッケージに封止された電圧調整ダイオード ファミリです。これらのダイオードには、5.6V～39V の範囲のツェナー電圧が供給されています。

パッケージ情報

部品番号	パッケージ (1)	パッケージ サイズ (2)
BZX884Cx	DPY (DFN1006、2)	1.0mm × 0.6mm

(1) 詳細については、セクション 9 を参照してください。
(2) パッケージ サイズ (長さ × 幅) は公称値であり、該当する場合はピンも含まれます。

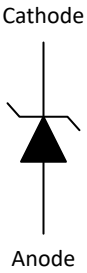

機能ブロック図

このリソースの元の言語は英語です。翻訳は概要を便宜的に提供するもので、自動化ツール (機械翻訳) を使用していることがあり、TI では翻訳の正確性および妥当性につきましては一切保証いたしません。実際の設計などの前には、ti.com で必ず最新の英語版をご参照くださいますようお願いいたします。

目次

1 特長 ... 1
2 アプリケーション ... 1
3 説明 ... 1
4 関連製品 ... 3
5 ピン構成および機能 ... 3
6 仕様 ... 4
6.1 絶対最大定格 ... 4
6.2 推奨動作条件 ... 4
6.3 熱に関する情報 ... 4
6.4 電気的特性 ... 5
6.5 代表的特性 ... 6
7 デバイスおよびドキュメントのサポート ... 7
7.1 ドキュメントのサポート ... 7
7.2 ドキュメントの更新通知を受け取る方法 ... 7
7.3 サポート・リソース ... 7
7.4 商標 ... 7
7.5 静電気放電に関する注意事項 ... 7
7.6 用語集 ... 7
8 改訂履歴 ... 7
9 メカニカル、パッケージ、および注文情報 ... 8

Copyright © 2026 Texas Instruments Incorporated

4 関連製品

ツェナー ファミリ	消費電力	パッケージ
BZX84Cx/BZX84Cx-Q1	430mW	SOT-23
BZX84WCx/BZX84WCx-Q1	360mW	SC-70
BZX884Cx/BZX884Cx-Q1	250mW	DFN1006
SZMM3Zx(1) /SZMM3Zx-Q1 (1)	300mW	SOD323
SZMM5Zx(1) /SZMM5Zx-Q1 (1)	290mW	SOD523

(1) 開発中製品情報 (量産データではありません)

5 ピン構成および機能

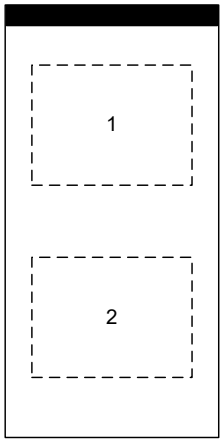

図 5-1. DPY パッケージ、2 ピン DFN1006

表 5-1. ピンの機能

ピン	説明
1	カソード
2	アノード

Copyright © 2026 Texas Instruments Incorporated

6 仕様

6.1 絶対最大定格

自由気流での動作温度範囲内 (特に記述のない限り)(1)

		最小値	最大値	単位
P_D (2) (3)	合計消費電力		250	mW
T_A	動作時周囲温度	-55	150	°C
T_{stg}	保管温度	-65	155	°C

(1) 絶対最大定格の範囲外の動作は、デバイスの永続的な損傷の原因となる可能性があります。絶対最大定格は、これらの条件において、または「推奨動作条件」に示された値を超える他のいかなる条件でも、本製品が正しく動作することを暗に示すものではありません。推奨動作条件の範囲外ではあるが、絶対最大定格の範囲内で短時間動作している場合、デバイスは損傷を受けない可能性がありますが、完全には機能しない可能性があります。この方法でデバイスを動作させると、デバイスの信頼性、機能性、性能に影響を及ぼし、デバイスの寿命を短縮する可能性があります。
(2) FR-4 プリント基板、片面銅、標準フットプリント
(3) 25°C で測定

6.2 推奨動作条件

自由気流での動作温度範囲内 (特に記述のない限り)

			最小値	公称値	最大値	単位
V_F	Forward Voltage	I_F = 10mA			0.9	V
T_A	外気温度での動作時		-55		150	°C

6.3 熱に関する情報

熱評価基準(1)		BZX884Cx DPY (DFN1006) 2 ピン	単位
$R_{\theta JA}$	接合部から周囲への熱抵抗	393.6	°C/W
$R_{\theta JC(top)}$	接合部からケース (上面) への熱抵抗	235.4	°C/W
$R_{\theta JB}$	接合部から基板への熱抵抗	286.3	°C/W
Ψ_{JT}	接合部から上面への特性パラメータ	103.3	°C/W
Ψ_{JB}	接合部から基板への特性パラメータ	286.3	°C/W
$R_{\theta JC(bot)}$	接合部からケース (底面) への熱抵抗	該当なし	°C/W

(1) 従来および最新の熱評価基準の詳細については、『半導体および IC パッケージの熱評価基準』アプリケーション ノートを参照してください。

Copyright © 2026 Texas Instruments Incorporated

6.4 電気的特性

T_A = 25℃ (特に記述のない限り)

部品番号	ツェナー電圧 I_Z における V_Z (V)				ツェナー インピーダンス I_Z における Z_{ZT} (Ω)		逆リーク電流 I_R (µA)		温度係数 I_Z における S_Z (mV/C)		容量 C_D (pF) (1)
	最小値	標準値	最大値	I_Z (mA)	最大値	I_Z (mA)	最大値	V_R (V)	最大値	I_Z (mA)	最大値
BZX884C5V6	5.2	5.6	6	5	40	5	0.75	2	2.5	5	200
BZX884C6V8	6.4	6.8	7.2	5	15	5	0.1	4	4.5	5	120
BZX884C8V2	7.79	8.2	8.61	5	15	5	0.6	5.75	6.2	5	80
BZX884C9V1	8.5	9.1	9.6	5	15	5	0.2	6	8	5	90
BZX884C15V	14.25	15	15.75	5	30	5	0.03	10.5	13	5	50
BZX884C16V	15.3	16	17.1	5	40	5	0.03	11.2	15.5	5	50
BZX884C18V	16.8	18	19.1	5	45	5	0.03	12.6	19	5	45
BZX884C27V	25.65	27	28.35	2	80	2	0.03	18.9	25.3	2	35
BZX884C33V	31	33	35	2	90	2	0.03	23.1	37.5	2	30
BZX884C39V	37.05	39	40.95	2	130	2	0.03	27.3	41.2	2	25

(1) f = 1MHz、V_R = 0

6.5 代表的特性

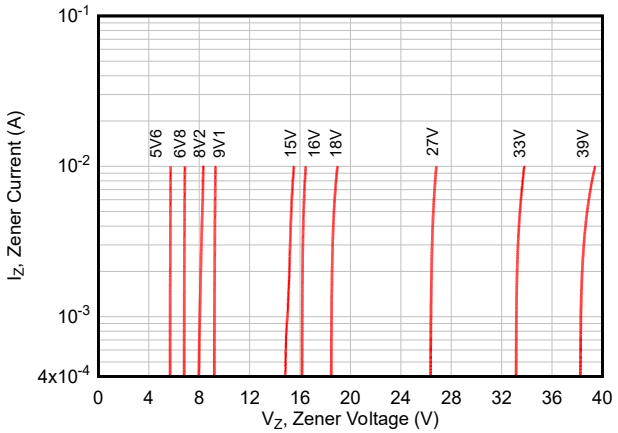

図 6-1. ツェナー電流とツェナー電圧との関係

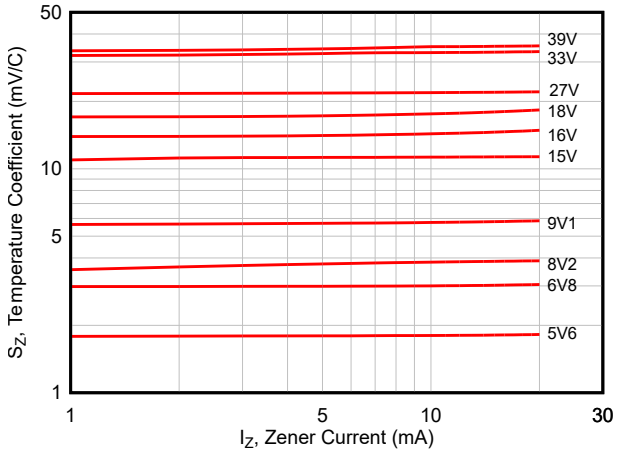

図 6-2. 温度係数

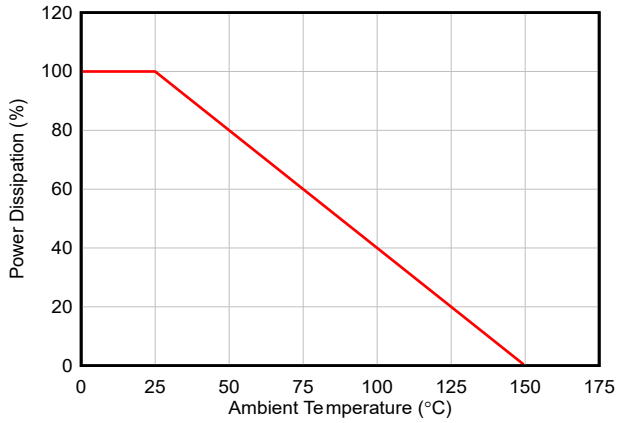

図 6-3. 電力ディレーティング曲線

Copyright © 2026 Texas Instruments Incorporated

7 デバイスおよびドキュメントのサポート

7.1 ドキュメントのサポート

7.1.1 関連資料

関連資料については、以下を参照してください。

- テキサス・インスツルメンツ、『ダイオードのパッケージングおよびレイアウト ガイド』
- テキサス・インスツルメンツ、『ダイオード レイアウト ガイド ユーザー ガイド』
- テキサス・インスツルメンツ、『汎用評価基板ユーザー ガイド』
- テキサス インスツルメンツ、*大電力アプリケーションに TI ツェナー ダイオードを選ぶ理由*
- テキサス インスツルメンツ、*低ノイズツェナー*

7.2 ドキュメントの更新通知を受け取る方法

ドキュメントの更新についての通知を受け取るには、www.tij.co.jp のデバイス製品フォルダを開いてください。[通知] をクリックして登録すると、変更されたすべての製品情報に関するダイジェストを毎週受け取ることができます。 変更の詳細については、改訂されたドキュメントに含まれている改訂履歴をご覧ください。

7.3 サポート・リソース

テキサス・インスツルメンツ E2E™ サポート・フォーラムは、エンジニアが検証済みの回答と設計に関するヒントをエキスパートから迅速かつ直接得ることができる場所です。既存の回答を検索したり、独自の質問をしたりすることで、設計で必要な支援を迅速に得ることができます。

リンクされているコンテンツは、各寄稿者により「現状のまま」提供されるものです。これらはテキサス・インスツルメンツの仕様を構成するものではなく、必ずしもテキサス・インスツルメンツの見解を反映したものではありません。テキサス・インスツルメンツの使用条件を参照してください。

7.4 商標

テキサス・インスツルメンツ E2E™ is a trademark of Texas Instruments.
すべての商標は、それぞれの所有者に帰属します。

7.5 静電気放電に関する注意事項



この IC は、ESD によって破損する可能性があります。テキサス・インスツルメンツは、IC を取り扱う際には常に適切な注意を払うことを推奨します。正しい取り扱いおよび設置手順に従わない場合、デバイスを破損するおそれがあります。

ESD による破損は、わずかな性能低下からデバイスの完全な故障まで多岐にわたります。精密な IC の場合、パラメータがわずかに変化するだけで公表されている仕様から外れる可能性があるため、破損が発生しやすくなっています。

7.6 用語集

テキサス・インスツルメンツ用語集　　この用語集には、用語や略語の一覧および定義が記載されています。

8 改訂履歴

資料番号末尾の英字は改訂を表しています。その改訂履歴は英語版に準じています。

Changes from Revision * (December 2025) to Revision A (March 2026)	Page
• BZX84C39V-Q1 をデータシートに追加	1

日付	改訂	注
December 2025	*	初版リリース

9 メカニカル、パッケージ、および注文情報

以降のページには、メカニカル、パッケージ、および注文に関する情報が記載されています。この情報は、指定のデバイスに使用できる最新のデータです。このデータは、予告なく、このドキュメントを改訂せずに変更される場合があります。本データシートのブラウザ版を使用されている場合は、画面左側の説明をご覧ください。

Copyright © 2026 Texas Instruments Incorporated

PACKAGING INFORMATION

Orderable part number	Status (1)	Material type (2)	Package | Pins	Package qty | Carrier	RoHS (3)	Lead finish/ Ball material (4)	MSL rating/ Peak reflow (5)	Op temp (°C)	Part marking (6)
BZX884C15VDPYR	Active	Production	X1SON (DPY) | 2	10000 | LARGE T&R	Yes	NIPDAUAG	Level-1-260C-UNLIM	-55 to 150	SL
BZX884C16VDPYR	Active	Production	X1SON (DPY) | 2	10000 | LARGE T&R	Yes	NIPDAUAG	Level-1-260C-UNLIM	-55 to 150	SM
BZX884C18VDPYR	Active	Production	X1SON (DPY) | 2	10000 | LARGE T&R	Yes	NIPDAUAG	Level-1-260C-UNLIM	-55 to 150	SN
BZX884C27VDPYR	Active	Production	X1SON (DPY) | 2	10000 | LARGE T&R	Yes	NIPDAUAG	Level-1-260C-UNLIM	-55 to 150	SO
BZX884C39VDPYR	Active	Production	X1SON (DPY) | 2	10000 | LARGE T&R	Yes	NIPDAUAG	Level-1-260C-UNLIM	-55 to 150	SP
BZX884C5V6DPYR	Active	Production	X1SON (DPY) | 2	10000 | LARGE T&R	Yes	NIPDAUAG	Level-1-260C-UNLIM	-55 to 150	SI
BZX884C6V8DPYR	Active	Production	X1SON (DPY) | 2	10000 | LARGE T&R	Yes	NIPDAUAG	Level-1-260C-UNLIM	-55 to 150	SJ
BZX884C8V2DPYR	Active	Production	X1SON (DPY) | 2	10000 | LARGE T&R	Yes	NIPDAUAG	Level-1-260C-UNLIM	-55 to 150	SQ
BZX884C9V1DPYR	Active	Production	X1SON (DPY) | 2	10000 | LARGE T&R	Yes	NIPDAUAG	Level-1-260C-UNLIM	-55 to 150	SK

(1) **Status:** For more details on status, see our product life cycle.

(2) **Material type:** When designated, preproduction parts are prototypes/experimental devices, and are not yet approved or released for full production. Testing and final process, including without limitation quality assurance, reliability performance testing, and/or process qualification, may not yet be complete, and this item is subject to further changes or possible discontinuation. If available for ordering, purchases will be subject to an additional waiver at checkout, and are intended for early internal evaluation purposes only. These items are sold without warranties of any kind.

(3) **RoHS values:** Yes, No, RoHS Exempt. See the TI RoHS Statement for additional information and value definition.

(4) **Lead finish/Ball material:** Parts may have multiple material finish options. Finish options are separated by a vertical ruled line. Lead finish/Ball material values may wrap to two lines if the finish value exceeds the maximum column width.

(5) **MSL rating/Peak reflow:** The moisture sensitivity level ratings and peak solder (reflow) temperatures. In the event that a part has multiple moisture sensitivity ratings, only the lowest level per JEDEC standards is shown. Refer to the shipping label for the actual reflow temperature that will be used to mount the part to the printed circuit board.

(6) **Part marking:** There may be an additional marking, which relates to the logo, the lot trace code information, or the environmental category of the part.

Multiple part markings will be inside parentheses. Only one part marking contained in parentheses and separated by a "~" will appear on a part. If a line is indented then it is a continuation of the previous line and the two combined represent the entire part marking for that device.

Important Information and Disclaimer: The information provided on this page represents TI's knowledge and belief as of the date that it is provided. TI bases its knowledge and belief on information provided by third parties, and makes no representation or warranty as to the accuracy of such information. Efforts are underway to better integrate information from third parties. TI has taken and continues to take reasonable steps to provide representative

and accurate information but may not have conducted destructive testing or chemical analysis on incoming materials and chemicals. TI and TI suppliers consider certain information to be proprietary, and thus CAS numbers and other limited information may not be available for release.

In no event shall TI's liability arising out of such information exceed the total purchase price of the TI part(s) at issue in this document sold by TI to Customer on an annual basis.

OTHER QUALIFIED VERSIONS OF BZX884C15V, BZX884C16V, BZX884C18V, BZX884C27V, BZX884C39V, BZX884C5V6, BZX884C6V8, BZX884C8V2, BZX884C9V1 :

- Automotive : BZX884C15V-Q1, BZX884C16V-Q1, BZX884C18V-Q1, BZX884C27V-Q1, BZX884C39V-Q1, BZX884C5V6-Q1, BZX884C6V8-Q1, BZX884C8V2-Q1, BZX884C9V1-Q1

NOTE: Qualified Version Definitions:

- Automotive - Q100 devices qualified for high-reliability automotive applications targeting zero defects

TAPE AND REEL INFORMATION

REEL DIMENSIONS

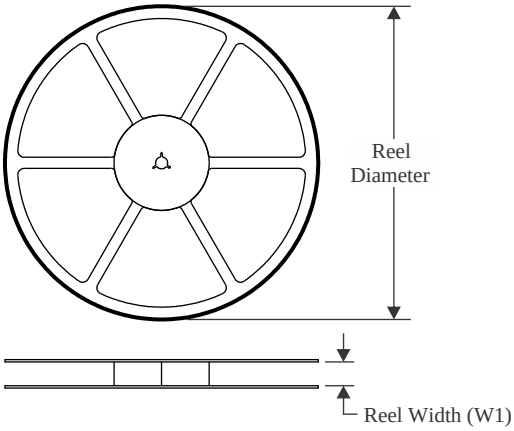

TAPE DIMENSIONS

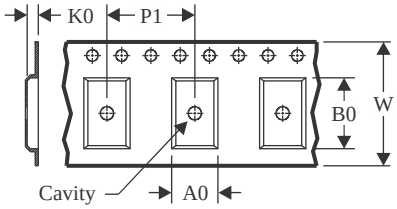

A0	Dimension designed to accommodate the component width
B0	Dimension designed to accommodate the component length
K0	Dimension designed to accommodate the component thickness
W	Overall width of the carrier tape
P1	Pitch between successive cavity centers

QUADRANT ASSIGNMENTS FOR PIN 1 ORIENTATION IN TAPE

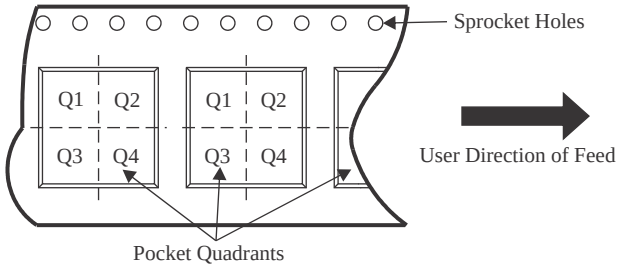

*All dimensions are nominal

Device	Package Type	Package Drawing	Pins	SPQ	Reel Diameter (mm)	Reel Width W1 (mm)	A0 (mm)	B0 (mm)	K0 (mm)	P1 (mm)	W (mm)	Pin1 Quadrant
BZX884C15VDPYR	X1SON	DPY	2	10000	178.0	8.4	0.7	1.15	0.47	2.0	8.0	Q1
BZX884C16VDPYR	X1SON	DPY	2	10000	178.0	8.4	0.7	1.15	0.47	2.0	8.0	Q1
BZX884C18VDPYR	X1SON	DPY	2	10000	178.0	8.4	0.7	1.15	0.47	2.0	8.0	Q1
BZX884C27VDPYR	X1SON	DPY	2	10000	178.0	8.4	0.7	1.15	0.47	2.0	8.0	Q1
BZX884C39VDPYR	X1SON	DPY	2	10000	178.0	8.4	0.7	1.15	0.47	2.0	8.0	Q1
BZX884C5V6DPYR	X1SON	DPY	2	10000	178.0	8.4	0.7	1.15	0.47	2.0	8.0	Q1
BZX884C6V8DPYR	X1SON	DPY	2	10000	178.0	8.4	0.7	1.15	0.47	2.0	8.0	Q1
BZX884C8V2DPYR	X1SON	DPY	2	10000	178.0	8.4	0.7	1.15	0.47	2.0	8.0	Q1
BZX884C9V1DPYR	X1SON	DPY	2	10000	178.0	8.4	0.7	1.15	0.47	2.0	8.0	Q1

TAPE AND REEL BOX DIMENSIONS

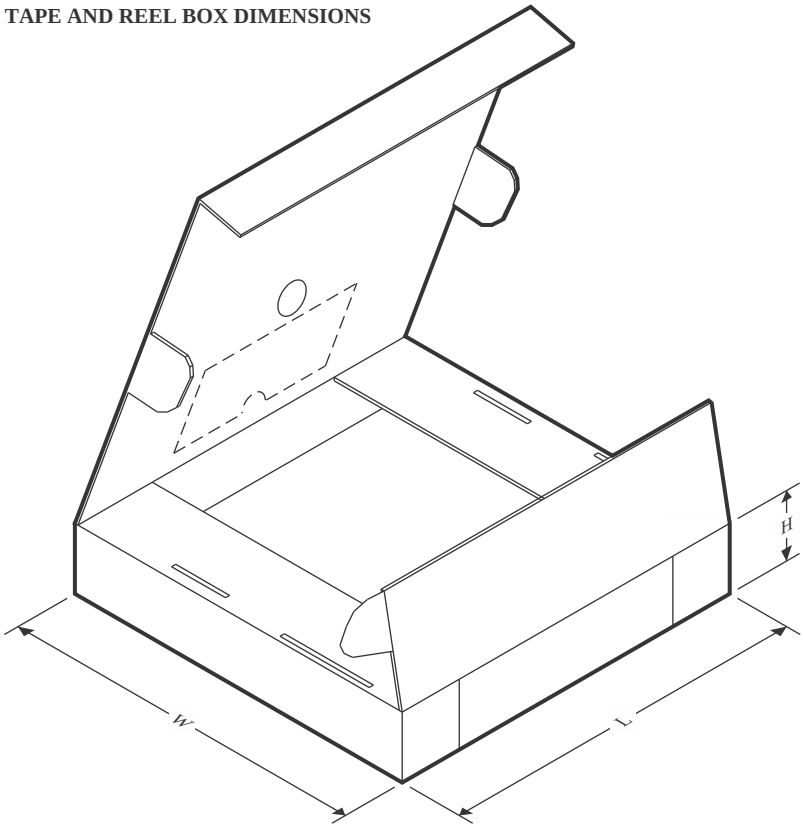

*All dimensions are nominal

Device	Package Type	Package Drawing	Pins	SPQ	Length (mm)	Width (mm)	Height (mm)
BZX884C15VDPYR	X1SON	DPY	2	10000	205.0	200.0	33.0
BZX884C16VDPYR	X1SON	DPY	2	10000	205.0	200.0	33.0
BZX884C18VDPYR	X1SON	DPY	2	10000	205.0	200.0	33.0
BZX884C27VDPYR	X1SON	DPY	2	10000	205.0	200.0	33.0
BZX884C39VDPYR	X1SON	DPY	2	10000	205.0	200.0	33.0
BZX884C5V6DPYR	X1SON	DPY	2	10000	205.0	200.0	33.0
BZX884C6V8DPYR	X1SON	DPY	2	10000	205.0	200.0	33.0
BZX884C8V2DPYR	X1SON	DPY	2	10000	205.0	200.0	33.0
BZX884C9V1DPYR	X1SON	DPY	2	10000	205.0	200.0	33.0

GENERIC PACKAGE VIEW

DPY 2

X1SON - 0.45 mm max height

1 x 0.6 mm

PLASTIC SMALL OUTLINE - NO LEAD

This image is a representation of the package family, actual package may vary.
Refer to the product data sheet for package details.



4231484/A

PACKAGE OUTLINE

DPY0002A

X1SON - 0.45 mm max height

PLASTIC SMALL OUTLINE - NO LEAD

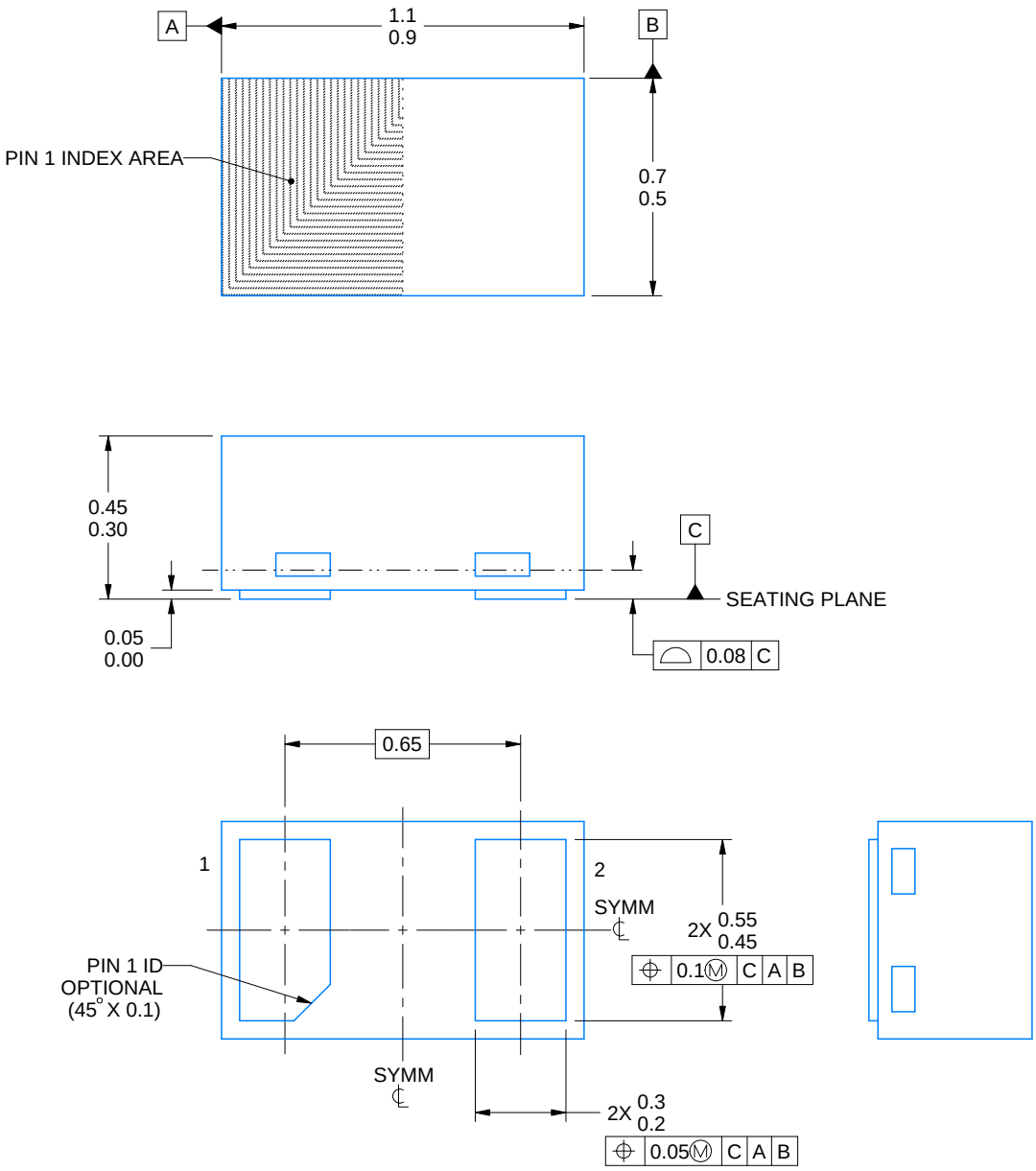

4224561/C 07/2024

NOTES:

1. All linear dimensions are in millimeters. Any dimensions in parenthesis are for reference only. Dimensioning and tolerancing per ASME Y14.5M
2. This drawing is subject to change without notice.

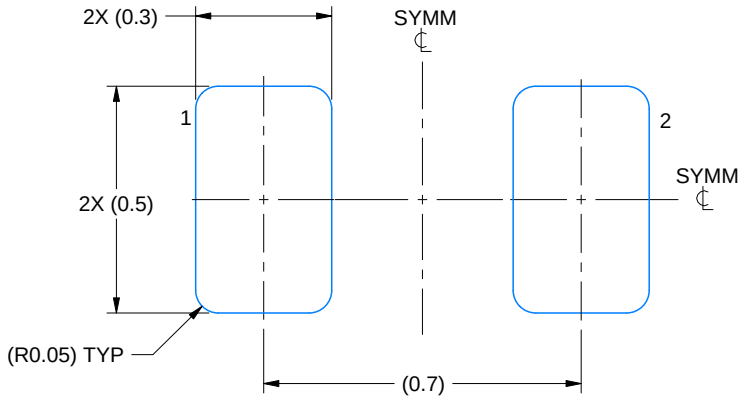

LAND PATTERN EXAMPLE
EXPOSED METAL SHOWN
SCALE:60X

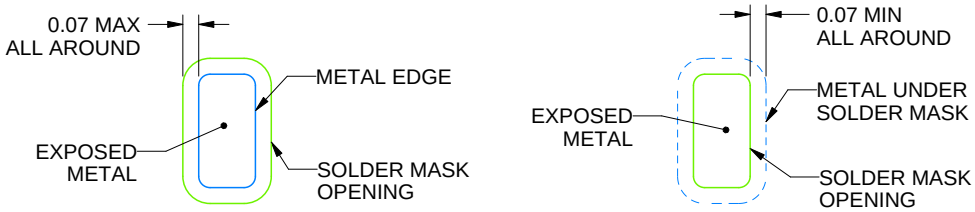

SOLDER MASK DETAILS

4224561/C 07/2024

NOTES: (continued)

3. For more information, see Texas Instruments literature number SLUA271 (www.ti.com/lit/slua271).
4. Vias are optional depending on application, refer to device data sheet. If any vias are implemented, refer to their locations shown on this view. It is recommended that vias under paste be filled, plugged or tented.

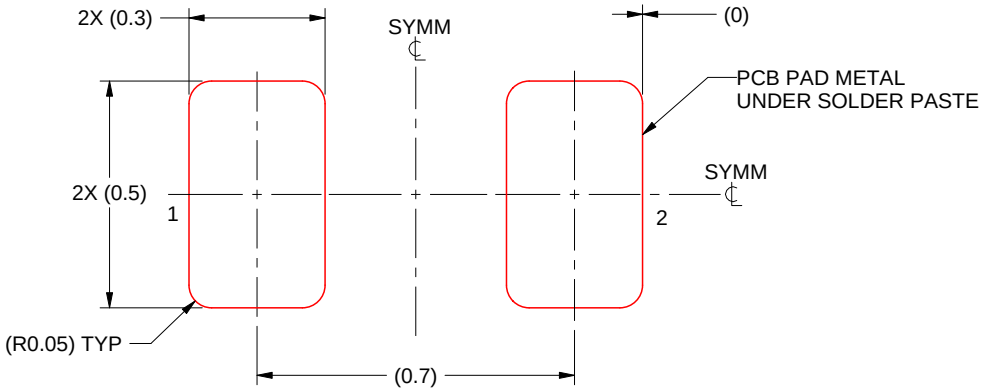

SOLDER PASTE EXAMPLE
BASED ON 0.1 mm THICK STENCIL
SCALE:60X

4224561/C 07/2024

NOTES: (continued)

5. Laser cutting apertures with trapezoidal walls and rounded corners may offer better paste release. IPC-7525 may have alternate design recommendations.

重要なお知らせと免責事項

TI は、技術データと信頼性データ (データシートを含みます)、設計リソース (リファレンス デザインを含みます)、アプリケーションや設計に関する各種アドバイス、Web ツール、安全性情報、その他のリソースを、欠陥が存在する可能性のある「現状のまま」提供しており、商品性および特定目的に対する適合性の黙示保証、第三者の知的財産権の非侵害保証を含むいかなる保証も、明示的または黙示的にかかわらず拒否します。

これらのリソースは、TI 製品を使用する設計の経験を積んだ開発者への提供を意図したものです。(1) お客様のアプリケーションに適した TI 製品の選定、(2) お客様のアプリケーションの設計、検証、試験、(3) お客様のアプリケーションに該当する各種規格や、その他のあらゆる安全性、セキュリティ、規制、または他の要件への確実な適合に関する責任を、お客様のみが単独で負うものとします。

上記の各種リソースは、予告なく変更される可能性があります。これらのリソースは、リソースで説明されている TI 製品を使用するアプリケーションの開発の目的でのみ、TI はその使用をお客様に許諾します。これらのリソースに関して、他の目的で複製することや掲載することは禁止されています。TI や第三者の知的財産権のライセンスが付与されている訳ではありません。お客様は、これらのリソースを自身で使用した結果発生するあらゆる申し立て、損害、費用、損失、責任について、TI およびその代理人を完全に補償するものとし、TI は一切の責任を拒否します。

TI の製品は、 TI の販売条件 、 TI の総合的な品質ガイドライン 、 ti.com または TI 製品などに関連して提供される他の適用条件に従い提供されます。TI がこれらのリソースを提供することは、適用される TI の保証または他の保証の放棄の拡大や変更を意味するものではありません。 TI がカスタム、またはカスタマー仕様として明示的に指定していない限り、TI の製品は標準的なカタログに掲載される汎用機器です。

お客様がいかなる追加条項または代替条項を提案する場合も、TI はそれらに異議を唱え、拒否します。

Copyright © 2026, Texas Instruments Incorporated

最終更新日：2025 年 10 月